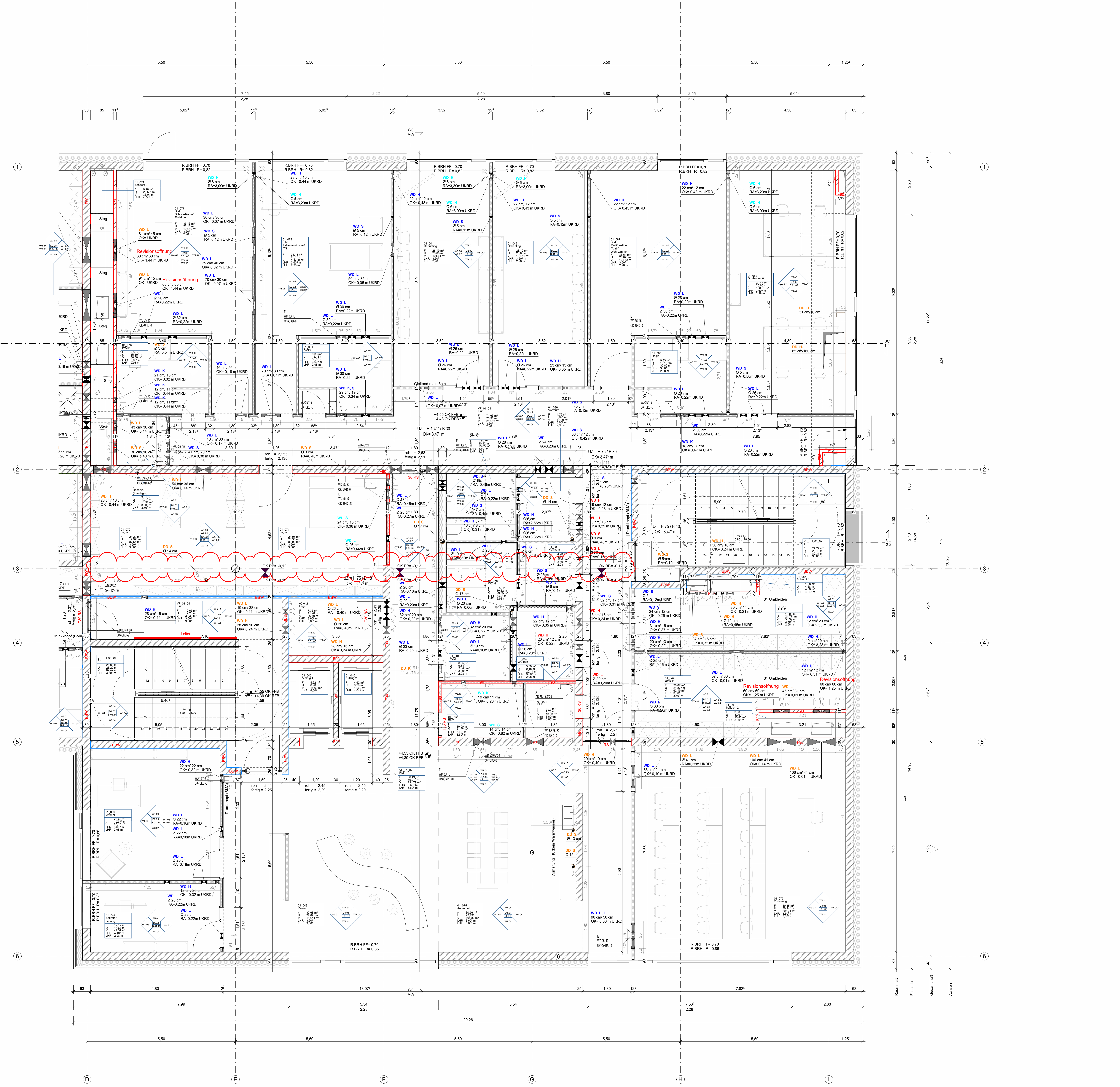
D
E
F
G
H
I
1
2
3
4
5
6
SC A-A
SC 1-1
SC 2-2
01_071 Schacht 3
01_077 SIM Schock-Raum/ Einleitung
01_079 SIM Patientenzimmer/ ITS
01_041 Debriefing
01_042 Debriefing
01_087 SIM Multifunktion (Arzt-/ Wohnzimmer)
01_082 Großraumbüro
01_076 Regie
01_081 Regie
01_088 Regie
VF_01_01 Flur
01_083 WC D
01_086 Vorraum
01_078 WC H
01_080 Vorraum
Reserve (Teilelager)
01_072 Lager
01_074 Lager
00.042 Lager
VF_01_04 Flur
VF_TH_01_01 TH
VF_TH_01_02 TH
01_045 Aufzug 1
01_046 Aufzug 2
01_084 PuMi
01_089 WC beh
01_092 EDV
01_091 ELT
01_085 Schacht 1
01_043 Umkl D
01_044 Umkl H
01_090 Schacht 2
VF_01_02 Flur
01_050 Leitung
01_047 Sekretär Leitung
01_048 Pause
01_075 Aufenthalt
01_073 Vorlesung
31 Umkleiden
Revisionsöffnung
Steg
Leiter
Druckknopf (BMA)
Vorhaltung TK (kein Warmwasser)
Gleitend max. 3cm
UZ = H 75 / B 40 OK= 8,47⁵ m
UZ = H 1,41⁵ / B 30 OK= 8,47⁵ m
+4,55 OK FFB
+4,39 OK RFB
+4,43 OK RFB
OK RB= -0,12
OK RB= -0,16
24 Stg. 16,85 / 28,00
R.BRH FF= 0,70
R.BRH R= 0,82
R.BRH R= 0,86
F90
T30 RS
BBW
29,26
30,26
Raummaß
Fassade
Gesamtmaß
Achsen

Symbole und Zeichenerklärungen

Schraffuren

▨ Stahlbeton	▤ Terrassenbelag
▨ Beton unbewehrt/ Magerbeton	🟩 Extensive Dach-begrünung (Aufsicht)
▨ Estrich	🟦 Bauart Brandwand, feuerbeständig aus nicht brennbaren Baustoffen (BBW)
▦ Fertigteilbeton	🟥 feuerbeständig, (F90-AB)
▨ Mauerwerk	▨ Fensterbank nach innen geneigt
▩ Dämmung (hart)	▨ Lage außenliegender Sonnenschutz
▩ Dämmung (weich)	
▨ Gelände/ gewachsener Boden	

Symbole

Seilsicherung Dach	Bodenschlitz (BS)
Funkantenne	Bodendurchbruch (BD)
Bodenablauf	Kernbohrzone Wand
Bodentank	Durchdringung Decke (DD)
Wanddurchbruch Eckig (WD)	Durchdringung Boden (BD)
Wanddurchbruch Rund (WD)	Runde Wanddurchbrüche werden in Stahlbetonwänden bis DN 200 als Kernbohrung ausgeführt. In Mauerwerkswänden werden alle runden Durchbrüche als Kernbohrung ausgeführt.
Wandschlitz (WS)	
Deckendurchbruch (DD)	

Abkürzungen allgemein

AHD	Abgehängte Decke	LU	Lüftungsgitter
ALU	Aluminium	M	Motor
AK	Außenkante	MF	Mineralfaser
AN	Anstrich	MW	Mauerwerk
A	Aufzug	NHN	Normalhöhennull
BA	Brandabschnitt	NST	Naturstein
BF	Betonfertigteil	OG	Obergeschoss
BD	Bodendurchbruch	OK	Oberkante
BRH	Brüstungshöhe	OK FFB	Oberkante Fertigfußboden
DA	Dach	OK G	Oberkante Gelände
DD	Deckendurchbruch	OK RFB	Oberkante Rohfußboden
DEA	Deckenaussparung	OZ	Überzug
DF	Dehnungsfuge	RD	Rohdecke
DG	Dachgeschoss	RFB	Rohfußboden
DK	Decke	RH	Rohrhülse
DS	Deckenschlitz	RK	Rolladenkasten
EG	Erdgeschoss	S	Sanitär
E	Elektro	SB	Sichtbeton
EW	Entwässerung	SE	Schwimmender Estrich
FA	Fußbodenaussparung	SF	Schattenfuge
FB	Fußboden	SM	Schichtmauerwerk
FD	Fußbodendurchbruch	Stg	Steigung
FE	Festverglasung	STK	Stahlkonstruktion
FS	Fußbodenschlitz	TE	Textilbelag
GE	Gefälleestrich	TG	Tiefgarage
GFL	Grünfläche	TP	Tiefpunkt
GK	Gipskarton	TR	Treppe
GL	Glasausschnitt	UG	Untergeschoss
GU	Gummi	UK	Unterkante
H	Heizung	UZ	Unterzug (auf OKRF)
HP	Hochpunkt	VSG	Verbundsicherheitsglas
HZK	Heizkörper	WA	Wandaussparung
HRB	Hohlraumboden	WB	Waschbeton
IK	Innenkante	WD	Wanddurchbruch
IT	Innenliegende Treppe	WH	Wandhydrant
IST	Innenl. Sichterheits-Treppe	WN	Wandnische
KB	Kernbohrung	WS	Wandschlitz
KF	Keramikfliesen		
KS	Kalksandstein		
L	Lüftung		

Abkürzungen Brandschutz

(DIN 4102)
BBW Bauart Brandwand

F	Feuerwiderstandsklasse Bauteile
T	Feuerwiderstandsklasse Feuerschutzabschlüsse
30-90	Feuerwiderstandsdauer in Minuten
RD	Rauchdichte Tür
dTs	dichte Tür selbstschließend

(DIN DIN EN 13501, DIN EN 16034)

R	Tragfähigkeit
E	Raumabschluss
I	Hitzebarriere/ Wärmedämmung
W	Begrenzung des Strahlendurchtritts
M	Mechanische Einwirkung auf Wände (Stoßbeanspruchung)
S	Begrenzung der Rauchdurchlässigkeit
C	Selbstschließende Eigenschaft

(allgemein)

FL	Feuerlöscher
FM	Feuermelder
RM	Rauchmelder
NS	Nasse Steigleitung
TS	Trockene Steigleitung

Beispiel:
Feuerwiderstandsdauer von tragenden Bauteilen feuerhemmend:
F30-A (DIN 4102-2) oder
REI30 (DIN EN 13501-2)
hochfeuerhemmend:
F60-AB (DIN 4102-2) oder
REI60 (DIN EN 13501-2)

feuerbeständig:
F90-AB (DIN 4102-2) oder
REI90 (DIN EN 13501-2)

Feuerwiderstandsdauer von nichttragenden Bauteilen feuerhemmend:
F30 (DIN 4102-2) oder
EI30 (DIN EN 13501-2)
hochfeuerhemmend:
F60 (DIN 4102-2) oder
EI60 (DIN EN 13501-2)
feuerbeständig:
F90 (DIN 4102-2) oder
EI90 (DIN EN 13501-2)

Feuer- und/oder Rauchschutzabschlüsse feuerhemmend und selbstschließend dichtschließen:
T30 (DIN 4102-5, DIN 18095) oder z.B.
EI2 30 Sa C (DIN EN 16034)
feuerhemmend und selbstschließend rauchdicht:
T30-RS (DIN 4102-5, DIN 18095) oder z.B.
EI2 30 S200 C (DIN EN 16034)

Baustoffklassifizierungen
nichtbrennbar:
Baustoffklasse A (DIN 4102-1) oder z.B.
A2-s1, d0 (DIN EN 13501-1)
schwerentflammbar:
Baustoffklasse B1 (DIN 4102-1) oder z.B.
C-s1, d0 (DIN EN 13501-1)
normalentflammbar:
Baustoffklasse B2 (DIN 4102-1) oder z.B.
E-d0 (DIN EN 13501-1)

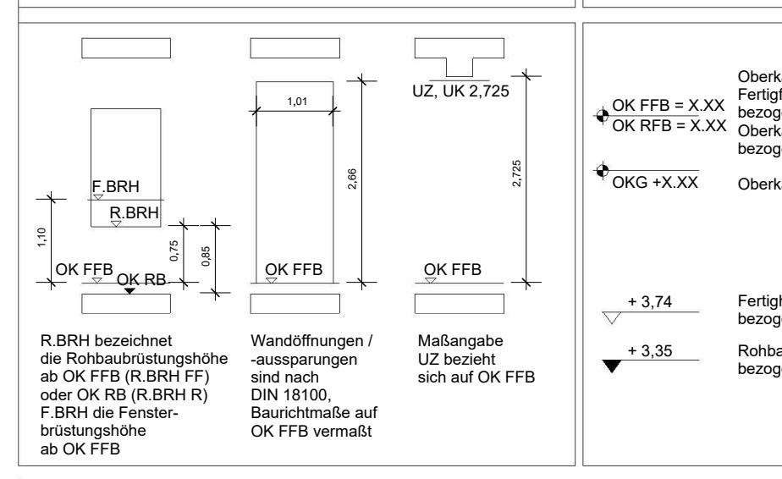
F.BRH
R.BRH
OK FFB
OK RB
UZ, UK 2,725
1,01
2,66
2,725
1,10
0,75
0,85

R.BRH bezeichnet die Rohbaubrüstungshöhe ab OK FFB (R.BRH FF) oder OK RB (R.BRH R)
F.BRH die Fensterbrüstungshöhe ab OK FFB

Wandöffnungen / -aussparungen sind nach DIN 18100, Baurichtmaße auf OK FFB vermaßt

Maßangabe UZ bezieht sich auf OK FFB

OK FFB = X.XX OK RFB = X.XX	Oberkante Fertigfußboden bezogen auf ±0,00 Oberkante Rohdecke bezogen auf ±0,00
OKG +X.XX	Oberkante Gelände
+ 3,74	Fertighöhe bezogen auf ±0,00
+ 3,35	Rohbauhöhe bezogen auf ±0,00

BRH	xx	Brüstungshöhe fertig ab OK FFB
UK ST	xx	Unterkante Sturz bezogen auf OK FFB
UK RD	xx	Unterkante Rohdecke bezogen auf ±0,00
UK FD	xx	Unterkante Fertigdecke bezogen auf ±0,00
⧓		Rohboden- / Rohdeckenversprung bezogen auf ±0,00
⋈		Fertigboden- / Fertigdeckenversprung bezogen auf ±0,00

Alle Tür- und Brüstungshöhen beziehen sich auf OK Fertigfußboden.

Alle Maße sind vor Ausführung zu prüfen, Differenzen sind mit der Bauüberwachung zu klären.

Die S+D Planung wurde nur nachrichtlich eingeblendet. Die Planung obliegt der Haustechnik.

R´w Werte Türen abzüglich 5dB des zugehörigen R´w Wert -Wand | Angaben zu Brandschutztüren sind aus der Türliste zu entnehmen

Index	Datum	Änderung	Autor
-	22.01.2026	Freigabe	KSch

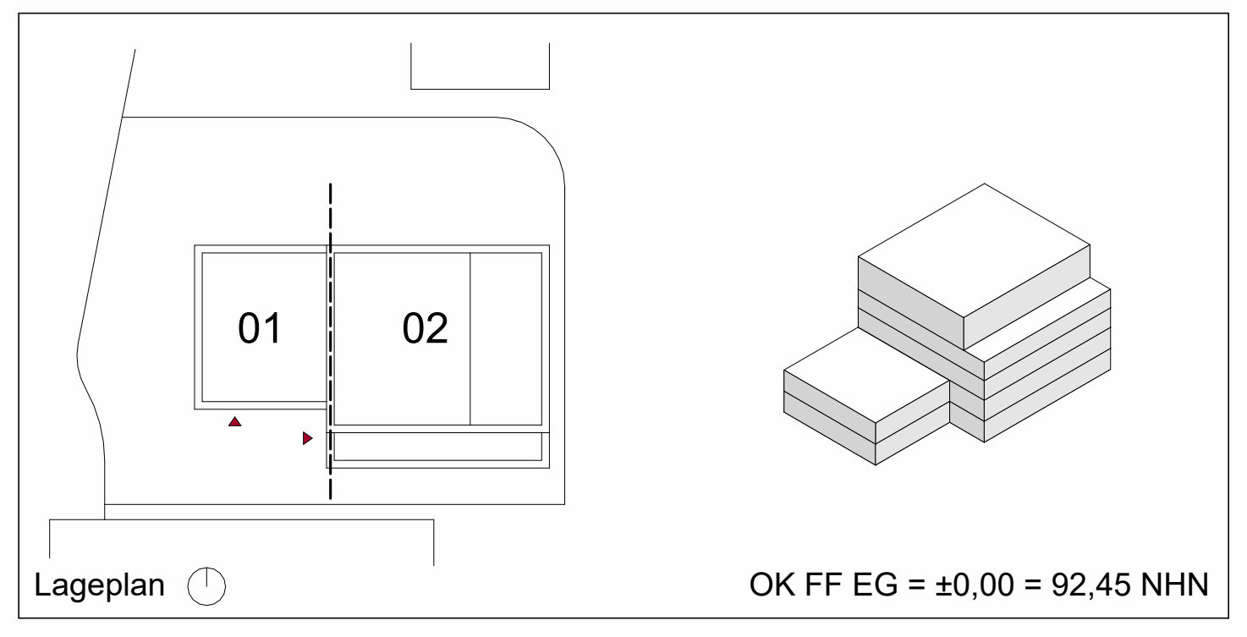

Lageplan

OK FF EG = ±0,00 = 92,45 NHN

PlanNr. Arch. LU-008_ARC_5_GR_01.02_001_-_F

PlanNr. Fachpl.

Projekt

Neubau Rettungswache inkl.
Schulungszentrum BG Klinik

Ludwig-Guttmann-Straße 11a
67071 Ludwigshafen

Bauherr

BG Klinik
Berufsgenossenschaftliche
Unfallklinik Ludwigshafen

Architekten

SUPERGELB
ARCHITEKTEN
Richartzstraße 10, 50667 Köln
Tel. +49 221 92 58 21-0
office@supergelb-architekten.de

Planinhalt

Grundriss 1.Obergeschoss 02

		Projekt	Planer	LPH	Planart	Sicht	NR.	Index	Stat.
22.01.26									
1 : 50	A0	LU-008_ARC_5_GR_01.02_001_-_F							

Ausführungsplanung

Unterschrift BauherrIn	Unterschrift ArchitektIn